PŮDORYS

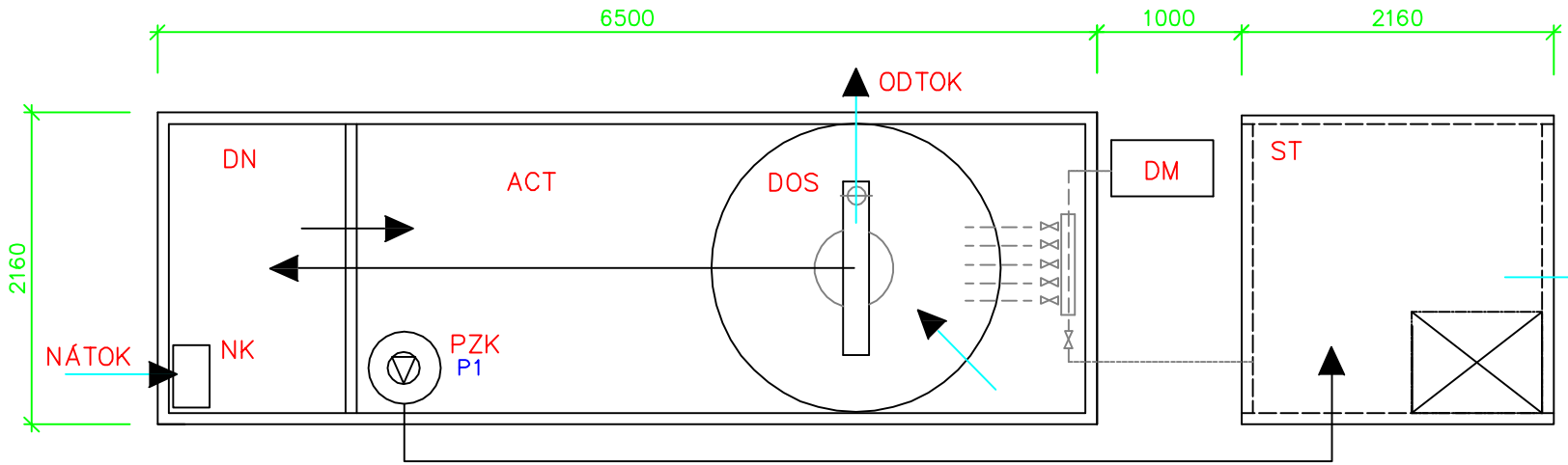

DN – DENITRIFIKACE
ACT – AKTIVACE
DOS – SEPARACE
PZK – ZAHUŠŤOVÁK KALU
ST – KALOVÁ NÁDRŽ
NK – NÁTOKOVÝ KOŠ
DM – DMYCHADLO

ŘEZ

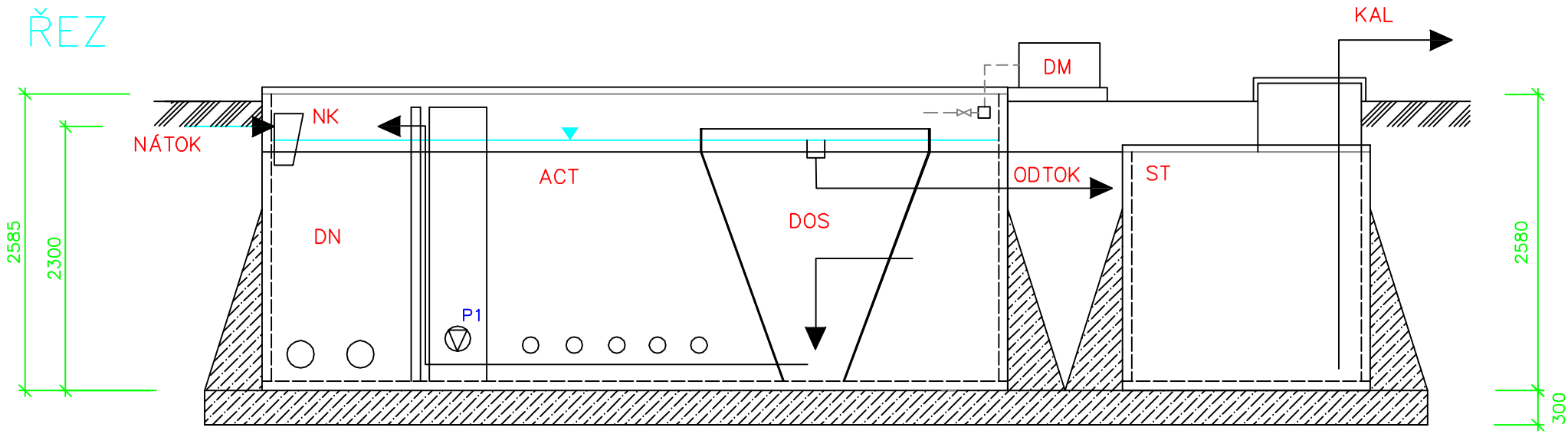

POZN.:			
MĚŘÍTKO: 1:25	KRESLIL: Saučuk Ivo	ZMĚNA:	DATUM: / PODPIS:
	PŘEVZAL: / NÁZEV:		
	ZAŘÍZENÍ: ČOV		
AQUA IMPEX s.r.o.	TYP: COV BC 100	STARÝ V.: / NOVÝ V.:	
	NÁZEV: Technologické schéma čistírny odpadních vod BC 100	NÁZEV SOUBORU: BC 100	
		VÝKRES Č.: AI–0017	

PDF vytvořeno zkušební verzí pdfFactory Pro www.fineprint.cz